Mistral
55
Lamborghini

Landini®

Una storia italiana

		MISTRAL 40	MISTRAL 45	MISTRAL 50	MISTRAL 55
MOTORE					
YANMAR A INIEZIONE DIRETTA TIER3		3TNV88-KLAN	4TNV84-KLAN	4TNV88-KLAN	4TNV84T-2XLAN
POTENZA MAX ISO	CV/KW	35,5/26	44/32	47,5/35	54,2/39,9
REGIME NOMINALE	GIRI/MIN	2800	2800	2800	2800
COPPIA MASSIMA	NM	108,5	129	141	159,5
REGIME COPPIA MASSIMA	GIRI/MIN	1200	1400	1200	2000
ALESAGGIO/CORSA	MM	88/90	84/90	88/90	84/90
CILINDRATA / N° CILINDRI / N° VALVOLE	CM^3	1642 / 3 / 6	1995 / 4 / 8	2189 / 4 / 8	1995 /4 Turbo /16
RAPPORTO DI COMPRESSIONE		19:1	19:1	19:1	18,9:1
RAFFREDDAMENTO AD ACQUA		●	●	●	●
FILTRO ARIA		a secco	a secco	a secco	a secco
CAPACITÀ SERBATOIO COMBUSTIBILE	LT	40	40	40	40
FRIZIONE					
INDIPENDENTE A SECCO DISCO DOPPIO		9" / 225mm	9" / 225mm	9" / 225mm	9" / 225mm
COMANDO MECCANICO		meccanico	meccanico	meccanico	meccanico
TRASMISSIONE					
CAMBIO BASE + INVERSORE 12AV+12RM (30 KM/H)		○	○	○	○
CAMBIO BASE + SUPERIDUTTORE + INVERS. 16AV+16RM (30 KM/H)		●	●	●	●
PRESA DI FORZA					
INNESTO MECCANICO		●	●	●	●
2 VELOCITÀ 540/750 G.P.M.		●	●	●	●
ALBERO PDF 1" 3/8 (34,9MM) A 6 SCANALATURE		●	●	●	●
SINCRONIZZATA AL CAMBIO DI VELOCITÀ		●	●	●	●
POTENZA ALLA PRESA DI FORZA ISO	CV/KW	32/23,5	40/29	43/32	50,7/37,3
PRESA DI FORZA ANTERIORE					
INNESTO MECCANICO		○	○	○	○
1 VELOCITÀ 1000 G.P.M.		○	○	○	○
ALBERO PDF 1" 3/8 (34,9MM) A 6 SCANALATURE		○	○	○	○
ASSALE ANTERIORE 4WD					
INNESTO MECCANICO		●	●	●	●
ANGOLO MASSIMO DI STERZO	GRADI	55	55	55	55
BLOC. DIFFERENZIALE TWIN-LOCK ELETTROIDRAULICO		●	●	●	●
FRENI					
COMANDO MECCANICO		●	●	●	●
POSTERIORI A BAGNO D'OLIO IN GRAFITE N° 6 DISCHI		●	●	●	●
SOLLEVATORE IDRAULICO					
CONTROLLO SFORZO POSIZIONE		●	●	●	●
MECCANICO		●	●	●	●
CAPACITÀ DI SOLLEVAMENTO	KG	1200	1200	1200	1200
PRESSIONE MASSIMA DI LAVORO	BAR	180	180	180	180
PORTATA POMPE IDRAULICHE (SOLL.+STERZO)	LITRI	28 + 19,7	28 + 19,7	28 + 19,7	28 + 19,7
ATTACCO A TRE PUNTI		1a cat.	1a cat.	1a cat.	1a cat.
DISTRIBUTORI AUSILIARI POSTERIORI: 2 LEVE / 3 LEVE		● / ○	● / ○	● / ○	● / ○
SOLLEVATORE ANTERIORE					
MECCANICO		○	○	○	○
CAPACITÀ DI SOLLEVAMENTO		400 ○	400 ○	400 ○	400 ○
ATTACCO A TRE PUNTI		cat. 1N ○	cat. 1N ○	cat. 1N ○	cat. 1N ○
DIMENSIONI E PESI					
PNEUMATICI ANTERIORI		200/70R16	240/70R16	240/70R16	240/70R16
PNEUMATICI POSTERIORI		320/70R20	360/70R20	360/70R20	360/70R20
PESO TOTALE SENZA ZAVORRE (120KG) 4RM (+CABINA 150 KG)	KG	1450	1460	1460	1480
A - LUNGHEZZA TOTALE CON ZAVORRE	MM	3300	3300	3300	3360
B - LARGHEZZA MINIMA	MM	1295	1395	1395	1395
C - PASSO 4RM	MM	1700	1700	1700	1760
D - ALTEZZA AL TELAIO DI SICUREZZA	MM	1900	1930	1930	1930
D - ALTEZZA SOPRA LA CABINA	MM	2110	2140	2140	2140
E - LUCE LIBERA DAL SUOLO	MM	340	370	370	370

Legenda: ● di serie ○ option – non disponibile

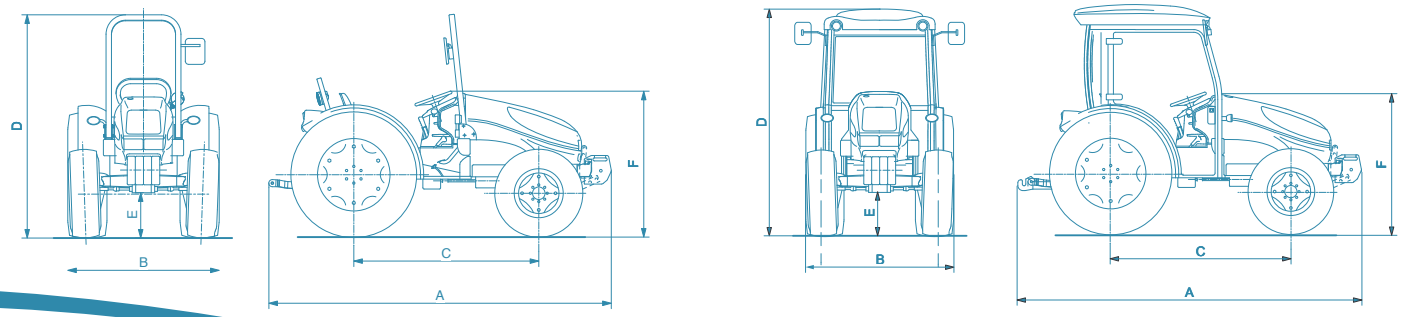

cod. 3680884M2 - 06/2011

progetto grafico: **gruppo saldatori** bzzbz@grupposaldatori.com - I dati tecnici del seguente depliant sono forniti a puro titolo informativo e possono essere modificati senza preavviso

Landini è un marchio Argo Tractors S.p.A.
via G. Matteotti, 7 I 42042 Fabbrico [RE] Italia
t. +39.0522.656.111 I f. +39.0522.656.476
webmaster@argotractors.com
www.argotractors.com

ARGO
Gruppo Industriale ARGO

AgroLube
I lubrificanti originali Landini

Mistral

40 - 45 - 50 - 55 PIATTAFORMA / CABINA

Landini®
Una storia italiana

MISTRAL, TAGLIA SMALL, PRESTAZIONI EXTRALARGE.

I trattori compatti della serie Mistral si rinnovano esteticamente come linea ed ergonomia di tutti i comandi.

Il Mistral e un concentrato tecnologico che alle dimensioni compatte unisce potenza, versatilita e comfort unici.

Assolutamente agili e maneggevoli, i trattori Landini Mistral sono perfetti per l'uso agricolo in spazi stretti come i filari dei vigneti, dei frutteti e nelle serre, ed eccellenti sia come macchina da giardinaggio per la manutenzione di grandi aree verdi, che nella municipalita.

La forma notevolmente contenuta del cofano, i parafanghi posteriori avvolgenti, il telaio di sicurezza abbattibile e il rapporto peso/potenza di soli 29 Kg/Hp ne fanno un trattore davvero speciale. Inoltre per aumentare la visibilita e la maneggevolezza il Mistral si presenta con una nuova e moderna cabina a 4 montati, che oltre ad essere caratterizzata da un design piu moderno, offre un nuovo livello di comfort all'operatore, con maggiore pressurizzazione, con minore rumorosita ed una perfetta climatizzazione con il nuovo impianto di aria condizionata. A queste caratteristiche, i 4 modelli Mistral aggiungono l'equipaggiamento con motori Yanmar a 3 o 4 cilindri, il cambio dotato di super riduttore e inversore, e la possibilita di montare sollevatore e presa di forza frontale.

Per tutte queste ragioni il Mistral è piccolo nella forma, ma grande, molto grande nelle prestazioni.

NUOVI MOTORI YANMAR SERIE TNV (TIER 3) AD ALTA TECNOLOGIA.

I MOTORI DELLA NUOVA GENERAZIONE *YANMAR TNV* A 3 E 4 CILINDRI ASPIRATI E TURBO SONO SINONIMO DI PRESTAZIONI ELEVATE, CONSUMO E RUMOROSITÀ RIDOTTI, GRANDE RISERVA DI COPPIA E RISPETTO DELL'AMBIENTE. IN PARTICOLARE IL 4 CILINDRI TURBO A 16 VALVOLE CON SISTEMA EGR (*EXAUST GAS RECYCLE*) È CAPACE DI PRESTAZIONI ESALTANTI.
LA MANUTENZIONE GIORNALIERA E I CONTROLLI DI SERVICE SONO AGEVOLATI DAL NUOVO COFANO BASCULANTE APRIBILE FRONTALMENTE. > FIG. A

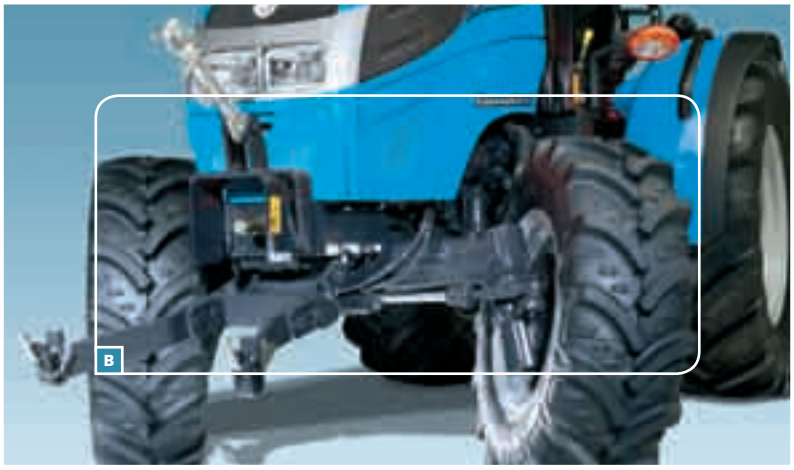

ASSALE ANTERIORE 4RM E SOLLEVATORE E PRESA DI FORZA ANTERIORE PER LA MASSIMA VERSATILITÀ

L'ASSALE GARANTISCE GRANDE MANEGGEVOLEZZA CON LA STERZATA A 55° E UN'ECCELLENTE LUCE LIBERA AL SUOLO GRAZIE AI RIDUTTORI A CASCATA. A RICHIESTA IL TRATTORE PUÒ ESSERE FORNITO DEL SOLLEVATORE FRONTALE INTEGRATO NELLA MASSA RADIANTE CON UNA CAPACITÀ DI SOLLEVAMENTO DI 400 KG E UNA PRESA DI FORZA A 1000 GIRI/MIN. > FIG. B

CAMBIO DI VELOCITÀ A 30 KM/H CON INVERSORE SINCRONIZZATO

AL CAMBIO BASE È ASSOCIATO UN SUPERIDUTTORE CHE PERMETTE DI SELEZIONARE 32 RAPPORTI TOTALI.
L'INVERSORE COMPLETAMENTE SINCRONIZZATO INVERTE QUALSIASI MARCIA DEL CAMBIO (16AV + 16RM). > FIG. C
I COMANDI SONO IN POSIZIONE AVANZATA E LATERALE RISPETTO AL VOLANTE, IN LINEA CON I NUOVI STANDARD COSTRUTTIVI E LA STRUMENTAZIONE È SEMPLICE E INTUITIVA. > FIG. D

MISTRAL, IL PICCOLO

GRANDE LANDINI.

PRESA DI FORZA POSTERIORE AD ALTO RENDIMENTO.

LA PRESA DI FORZA POSTERIORE, OLTRE ALLE VELOCITÀ SINCRONIZZATE ALL'AVANZAMENTO, DISPONE DELLA 540 E 750 GIRI/MIN PER LA MASSIMA VERSATILITÀ. > FIG. E
L'INNESTO DELLA FRIZIONE P. DI F. È CON COMANDO A LEVA MECCANICA.

NUOVO SOLLEVATORE MECCANICO E DISTRIBUTORI SUPPLEMENTARI IDEALI PER QUESTA CLASSE DI POTENZA.

IL CIRCUITO IDRAULICO HA UNA PORTATA MASSIMA DI 48 L/MIN. IL NUOVO SOLLEVATORE MECCANICO CON ATTACCO A TRE PUNTI DI 1° CATEGORIA PUÒ SOLLEVARE FINO A 1200 KG [FIG. E], MENTRE I DISTRIBUTORI SUPPLEMENTARI DISPONIBILI SONO MASSIMO 3 A SEMPLICE E DOPPIO EFFETTO.
I COMANDI DI ENTRAMBI SONO POSIZIONATI A DESTRA DEL CONDUCENTE IN POSIZIONE ESTREMAMENTE ERGONOMICA ED ISTINTIVA. > FIG. F

POSTO DI GUIDA SU PIATTAFORMA AMMORTIZZATA E NUOVA CABINA A RICHIESTA.

IL POSTO DI GUIDA MONTATO SU PIATTAFORMA SOSPESA VI SORPRENDERÀ PER L'ERGONOMIA E IL POSIZIONAMENTO ISTINTIVO DEI VARI COMANDI.
LA NUOVA CABINA A 4 MONTANTI PERMETTE DI AUMENTARE LA VISIBILITÀ A FAVORE DELLA MANEGGEVOLEZZA E AGILITA' DELLA MACCHINA.
CARATTERIZZATA DA UN DESIGN PIÙ MODERNO, OFFRE UN NUOVO LIVELLO DI COMFORT ALL'OPERATORE, CON MAGGIORE PRESSURIZZAZIONE, MINORE RUMOROSITA ED UNA PERFETTA CLIMATIZZAZIONE GRAZIE AL NUOVO IMPIANTO DI ARIA CONDIZIONATA. . > FIG. G

landini®